Rutenbeck
Fernmeldetechnik

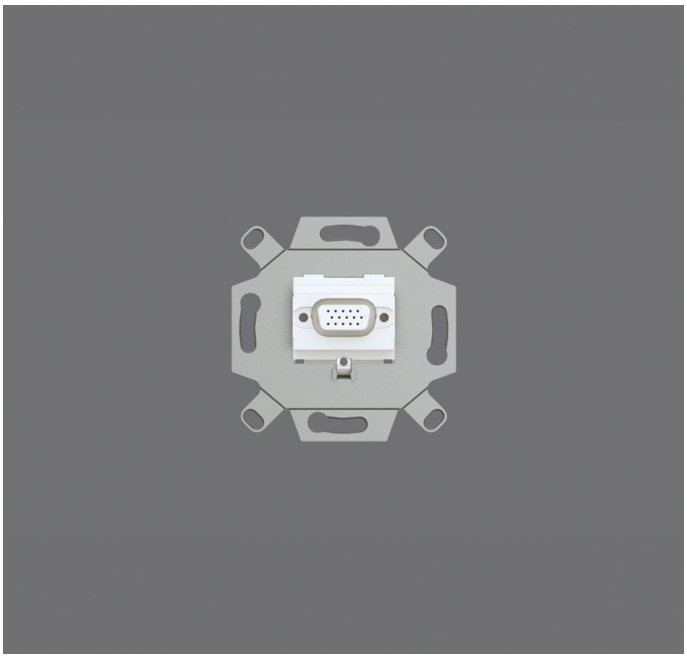

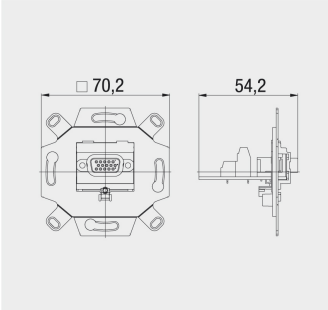

KM-VGA Up 0 rw
17010552
VGA-Anschlussdose;
1-fach; mit Schraubkontakten;
für handelsübliche TAE-Zentralstücke;
kombinierbar mit ZSt UM-MA 2 und Abdeckplatte AP UM
EAN: 4043921654880
Farbe: reinweiß (ähnlich RAL 9010)

Leistungsmerkmale

Gehäuse	Unterputzmontage
Schraubkontakte	14 Schraubkontakte
Kombitragring	durch Abbrechen von Elementen in Tragsteg wandelbar

Mechanische Eigenschaften

Allgemein	
Material	Zinkdruckguss
Gewicht	47 g
Abmessungen	
Breite	70 mm
Höhe	70 mm
Tiefe	54 mm

© 2009
Technische Änderungen
vorbehalten
Stand: 06.01.2011

Niederworth 1-10
58579 Schalksmühle
Telefon (0 23 55) 82-0
Telefax (0 23 55) 82-105

www.rutenbeck.de
mail@rutenbeck.de