Komplett-CPU-Flüssigkühler

ELC120-Serie

Produkteigenschaften

Wartungsfreies Wasserkühlungssystem
Geschlossenes CPU-Wasserkühlungssystem mit vorgefüllter Kühlflüssigkeit für anwenderfreundlichen und langlebigen Betrieb. Maximale Kühlleistung für starke PC-Systeme.

Quad-Shunt Channel
Patentiertes Kühlplatten-Design mit vier Shunt-Kanälen zur Minimierung der fluiddynamischen Grenzschicht („Boundary Layer“) für eine wirkungsvolle Bekämpfung von Hot Spots und eine optimale Hitzeabführung.

Twister-Lager
Zwei laufruhige und dauerhaft leise Lüfter mit patentierter Twister Lager Technologie (mind. 100.000 Stunden MTBF).

Effektive Lüfter-Entkopplung
Selbstklebende Gummipads im Lieferumfang für eine wirkungsvolle Vibrationsdämpfung und die Reduzierung von Nebengeräuschen.

Blickfang
ELC120-TA mit blauen LED-Lüftern der T.B.Apollish-Serie. Patentierter LED-Ring mit 12 Dioden.

Tri-Cooling-Funktion
Leistungsstarke PWM-Lüfter mit innovativem Drehzahlschalter für individuelle Anpassung der Kühlleistung an die jeweiligen Systemanforderungen: Silent-Modus (800-1.500 1/min.), Performance-Modus (800-1.800 1/min.) & Overclock-Modus (800-2.300 1/min.).

Langlebige Pumpe
Pumpe mit hochwertigem Keramiklager für zuverlässigen und geräuscharmen Betrieb.

Flexible & robuste Schläuche
Hochwertige Schläuche aus FEP (Fluorinated Ethylene Propylene) verhindern effektiv die Verflüchtigung der Kühlflüssigkeit und sorgen für eine lange Lebensdauer des Wasserkühlers.

Leichtgängiges & universelles Montagesystem
Bequeme und schnelle Installation durch nutzerfreundliches Montagesystem. Perfekter Anpressdruck. Unterstützung aller aktuellen AMD®- und Intel®-Sockel.

Leistungsstarke und leise Pumpe

Langlebiges Keramiklager

Hochwertige FEP-Schläuche

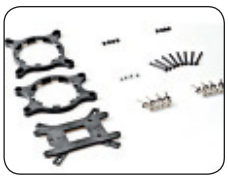
Anwenderfreundliche Installation

Perfekter Anpressdruck

Quad-Shunt-Channel

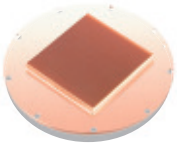

MIKROLAMELLEN-STRUKTUR

Wenn das Kühlmittel in die Mikro-Lamellen-Struktur eindringt, bildet sich eine stetig wachsenden laminare Grenzschicht („Boundary Layer"). Sie stört den Kühlmittelfluss und beeinträchtigt die Wärmeabführung.

Quad Core CPU
Core 1-3-4 im Ruhemodus bleiben kühl.
Core 2 im Turbomodus generiert Hotspots.

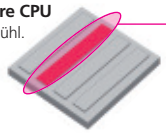

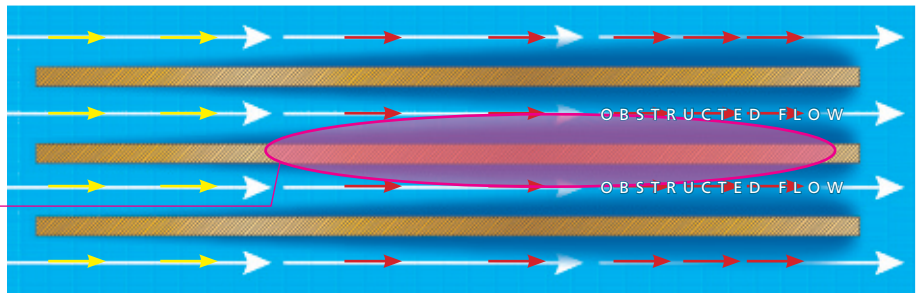

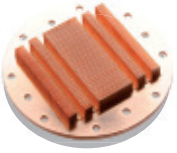

MIKROLAMELLEN-STRUKTUR MIT SHUNT-KANÄLEN

Der Clou: Das Kühlplatten-Design wurde durch die Integration von vier Shunt-Kanälen verbessert. Sie minimieren den physikalischen „Boundary-Layer"-Effekt. Dadurch kann das Kühlmittel mehr Hitze absorbieren und der Kühler eine deutlich höhere Leistung erreichen.

Quad Core CPU
Core 1-3-4 im Ruhemodus bleiben kühl.
Core 2 im Turbomodus generiert Hotspots.

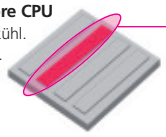

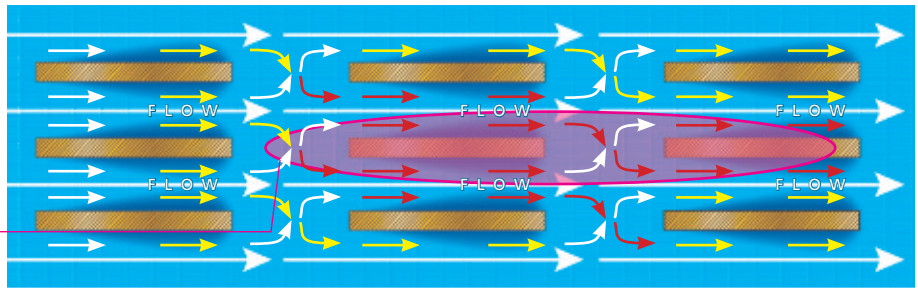

KUPFER-MIKROLAMELLEN | FLUSSRICHTUNG | KÜHLMITTEL | BOUNDARY LAYER

Tri-Cooling-Lüftersteuerung

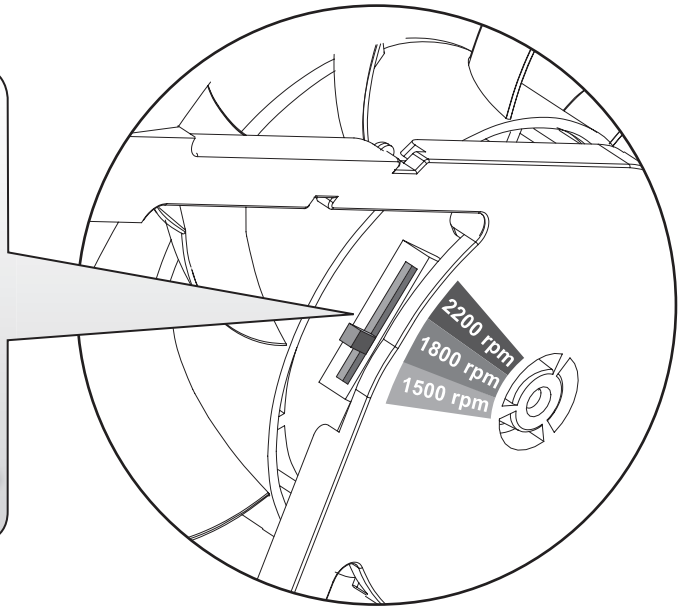

Twister Lager Technologie

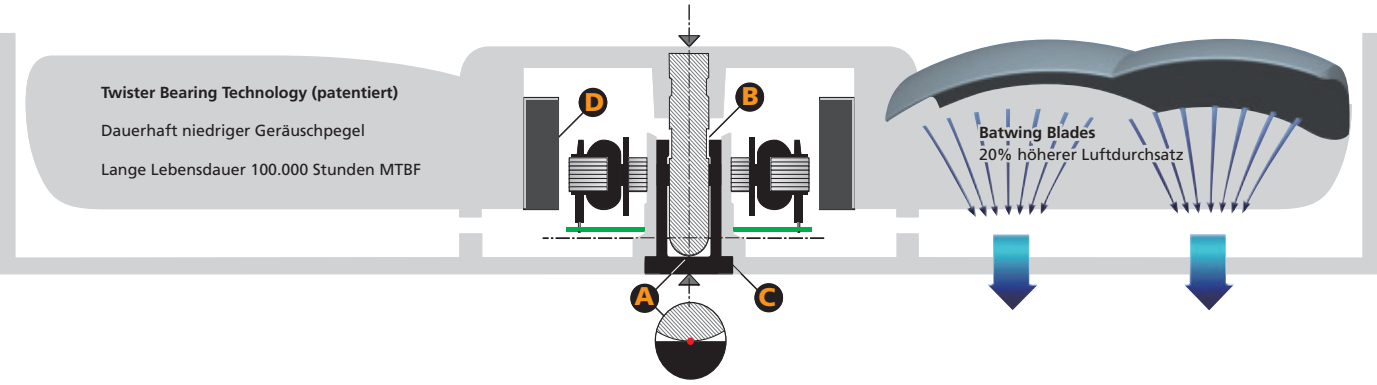

A **Nur ein Berührungspunkt**
Für eine geräuscharme Kühlung

B **Klick-Mechanismus**
Abnehmbare Lüfterblätter zur bequemen Reinigung

C **Lagerhülse mit hochbeständigem Schmiermittel**
Idealer Schutz vor Austrocknung und Abnutzung

D **Magnetring**
Für einen reibungslosen und ruhigen Lauf

Technische Details

		ELC120		
Cold Plate	Material	Kupfer		
Pumpe	Lagertyp	Keramiklager		
	MTBF	50.000 Stunden		
	Motordrehzahl	2.200 1/min.		
	Nennspannung	12 V		
	Nennstrom	0,45 A (ø 0,34 A)		
Radiator	Abmessungen	151 x 120 x 32 mm		
	Material	Aluminium		
Schlauch	Material	FEP (Fluorinated ethylene propylene)		
	Länge	315 mm		
Gewicht (ohne Lüfter)		495 g		
Montagehalterung	Unterstützte Sockel	Intel® LGA 775/1155/1156/1366/2011, AMD® AM2/AM2+/AM3/AM3+/FM1/FM2		
Lüfter	Abmessungen	120 x 120 x 25 mm		
	Lagertyp	patentiertes Twister-Lager		
	MTBF	100.000 Stunden		
	Nennspannung	12 V		
	Nennstrom	0,45 A (ø 0,25 A)		
	Anschluss	4-pin PWM		
	ELC120-TA			
		Silent-Modus	Performance-Modus	Overclock-Modus
	Drehzahl 1/min.	800 ~ 1500	800 ~ 1800	800 ~ 2200
	Volumenstrom CFM	33,3 ~ 63,3	33,3 ~ 76,0	33,3 ~ 92,9
	Volumenstrom m³/h	56,5 ~ 107,5	56,5 ~ 129,1	56,5 ~ 157,8
	Statischer Druck mm-H2O	1,0 ~ 1,7	1,0 ~ 2,3	1,0 ~ 3,4
	Geräuschpegel dBA	18,5 ~ 25,5	18,5 ~ 29,4	18,5 ~ 32,8
	LEDs	Patentierter LED-Ring mit 12 blauen Dioden		

	ELC120-TB			
		Silent-Modus	Performance-Modus	Overclock-Modus
Lüfter	Drehzahl 1/min.	800 ~ 1500	800 ~ 1800	800 ~ 2200
	Volumenstrom CFM	37.6 ~ 71,3	37,6 ~ 86,7	37,6 ~ 105,9
	Volumenstrom m³/h	63,9 ~ 121,1	63,9 ~ 147,3	63,9 ~ 180,0
	Statischer Druck mm-H2O	0,7 ~ 1,7	0,7 ~ 2,4	0,7 ~ 3,6
	Geräuschpegel dBA	17,3 ~ 24,3	17,3 ~ 28,3	17,3 ~ 31,2
WWW.ENERMAX.DE/ELC120				

Abmessungen

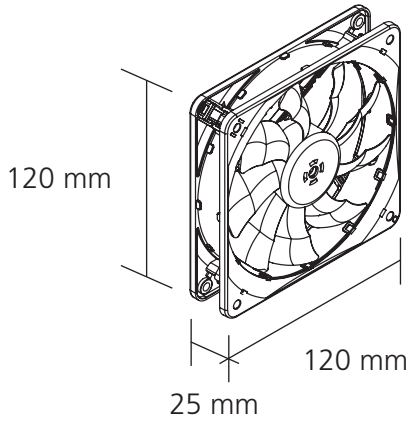

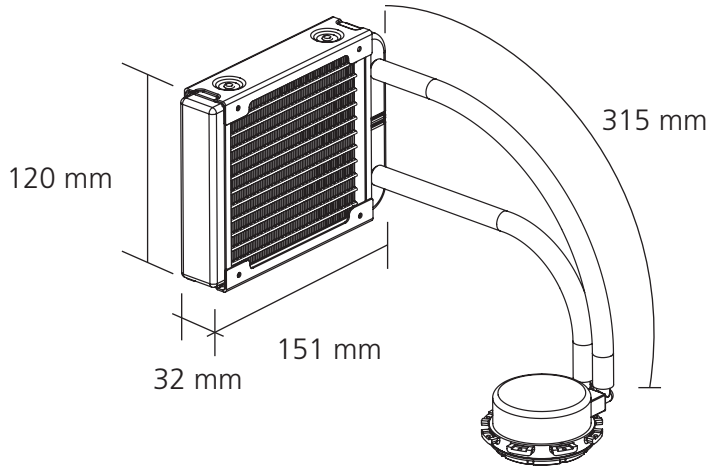

Lieferumfang

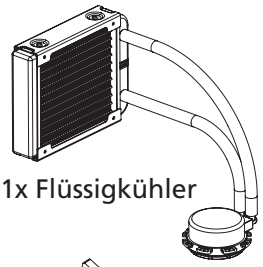
1x Flüssigkühler

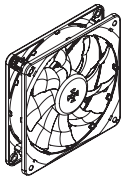
2x 12-cm-PWM-Lüfter

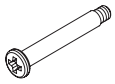
8x Lüfterschrauben

4x Gehäuseschrauben

4x Backplate-Muttern

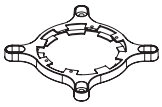
1x Intel®-Montagehalterung

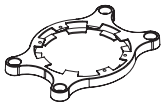
1x AMD®-Montagehalterung

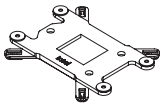
1x Backplate

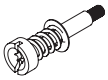
4x Schrauben für Montagehalterung

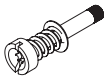
4x Schrauben für Montagehalterung (Intel® LGA-2011-Sockel)

8x Gummipads

Geprüfte Qualität

Z385 N4251