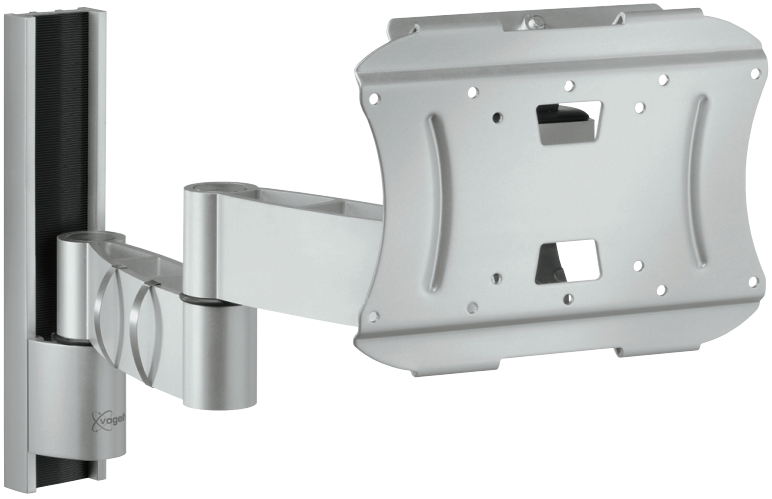

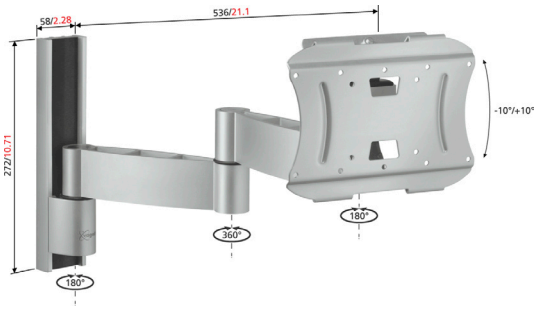

mm/inch

LCD/PLASMA LÖSUNGEN

LCD/PLASMA-WANDHALTER

VFW 432

Der LCD-Wandhalter VFW 432 für LCD/TFT-Bildschirme bis 37” erlaubt es, den Bildschirm frei von der Wand zu bewegen.

Der Wandhalter VFW 432 bietet dank 3 Drehpunkten sowie seiner Dreh- und Neigefunktion eine optimale Betrachtungsposition. Mit Hilfe der Kabelklammern können Sie Ihre Kabel sauber verlegen. Das Modell VFW 432 gehört zu einer kompletten Produktlinie – der Serie Original – und ist eine bewährte, solide Lösung. Befestigen Sie Ihren LCD/TFT an der Wand – Sie sparen Platz und verleihen dem Raum einen stilvollen Look.

- Vormontierter LCD/TFT-Halter vereinfachtdie Befestigung
- Drei Drehpunkte
- Neige- und Drehfunktionen garantierenoptimale Betrachtungsposition

5 YEAR GUARANTEE

VESA MOUNTING COMPLIANT

23” - 37” 58 - 94 cm

MAX. 35 kg 77 lbs

version 20081001