EX-1093

USB 3.0 Products

Anwendung / Application

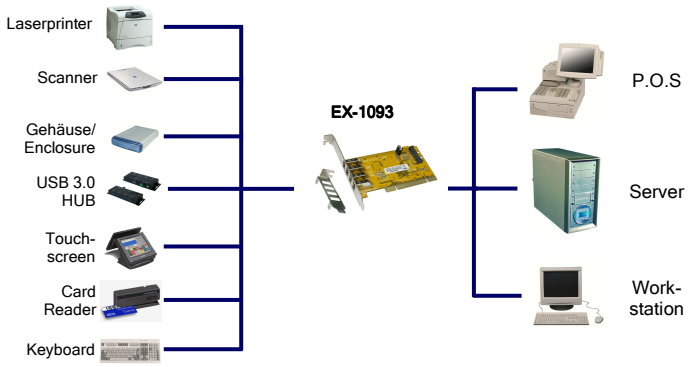

USB 3.0 PCI Karte mit 4 Ports (Renesas Chip-Set)

Beschreibung

Die EX-1093 USB 3.0 PCI Karte stellt vier Externe Super-Speed USB 3.0 Ports zur Verfügung. Sie ist entwickelt worden um vier weitere USB 1.1, 2.0 oder 3.0 Endgeräte an Ihre Workstation, Desktop oder Server anzuschliessen. Sie unterstützt USB 1.1 Low-Speed (1.5Mbps), Full-Speed (12Mpbs), USB 2.0 High-Speed (480Mbps) und USB 3.0 Super-Speed (5Gbps). Sie ist die perfekte Technologie für Externe Speicher Gehäuse, Digitale Kameras, Webcam, Scanner und mehr.

Merkmale

- Kompatibel mit USB 3.0 und Intel xHCI Spezifikationen
- Unterstützt alle USB kompatible Daten Übertragungs Typen wie zum Beispiel Control/Bulk/Interrupt/Isochronous
- Unterstützt bis zu 123 Geräte
- Unterstützt 32-Bit PCI-Bus und PCI-X 64-Bit mit 5V und 3.3V
- Unterstützt „Hot Swapping“ und „Plug-and-Play“

Spezifikationen

Chip-Set:	Renesas uPD720202
Datentransfer-Rate:	Low-Speed 1.5Mbps / Full-Speed (12Mbps) High-Speed (480Mbps) Super-Speed (5Gbps)
Anschlüsse:	4 x Externe USB 3.0 A-Buchse 1 x SATA Stecker und 4 Pin Floppy Stecker für den Anschluss vom PC Netzteil
Hardwaresysteme:	PCI 32-Bit oder 64-Bit Slot
Betriebssysteme:	Win XP/ Server 2003, 2008 & 2012/ Vista/ Win7/ Win8 (für alle 32-Bit und 64-Bit Systeme)
Benötigt Treiber für:	Win XP/ Server 2003, 2008/ Vista/ Win 7
Betriebstemperatur :	0^0 bis 55^0 Celsius
Lagertemperatur:	-20^0 bis 85^0 Celsius
Rel. Luftfeuchtigkeit:	5% bis 95%
Abmessung:	120 x 64 mm
Gewicht:	300g
Lieferumfang:	EX-1093, Low Profile Bügel, Treiber CD, Handbuch

USB 3.0 PCI board with 4 Ports (Renesas Chip-Set)

Description

The EX-1093 USB 3.0 PCI board offer you four external Super-Speed USB 3.0 port. The EX-1093 it’s design for connect four more USB 1.1, 2.0 or 3.0 peripheral device to your Workstation, Desktop or Server. He support USB 1.1 Low-Speed (1.5Mbps), Full-Speed (12Mpbs), USB 2.0 High-Speed (480Mbps) and USB 3.0 Super-Speed (5Gbps). It is an ideal technology for external storage devices, digital cameras, webcams, scanners and much more.

Features

- Compliant with USB 3.0 and Intel xHCI specification
- Supports all USB Compliant Data Transfer Type such as Control/Bulk/Interrupt/ Isochronous
- Support up to 123 device
- Support 32-Bit PCI-Bus and PCI-X 64-Bit with 5V and 3.3V
- Support “Hot Swapping” and “Plug-and-Play”

Specifications

Chip-Set:	Renesas uPD720202
Data transfer rate:	Low-Speed 1.5Mbps / Full-Speed (12Mbps) High-Speed (480Mbps) Super-Speed (5Gbps)
Connectors:	4 x USB 3.0 A-female external 1 x SATA male connector and 4 pin floppy connector for power from the PC Power Supply
Hardware system:	PCI 32-Bit or 64-Bit Slot
Operating systems:	Win XP/ Server 2003, 2008 & 2012/ Vista/ Win7/ Win8 (for all 32-Bit and 64-Bit system)
Need driver for OS:	Win XP/ Server 2003, 2008/ Vista/ Win 7
Operating Temperature :	32^0 up to 131^0 Fahrenheit
Storage Temperature:	-20^0 up to 167^0 Fahrenheit
Rel. Humidity:	5% to 95%
Size:	120 x 64 mm
Weight:	300g
Packaging contents:	EX-1093, Low Profile bracket, Driver CD, Manual

System / OS

Geprüft / Approved

Verpackung / Packaging